KYOEI

軽量アルミ山越機

耐久性と軽量化を追求したこだわりの逸品
高い信頼性で安全なレール交換をサポートします

- 軽くて丈夫な高強度アルミフレーム採用、シンプルな操作性
- 最大吊上重量 1.5トン（構造解析に裏付けされた最適断面）
- 走行面をステンレスプレートで保護、耐久性に優れた走行桁

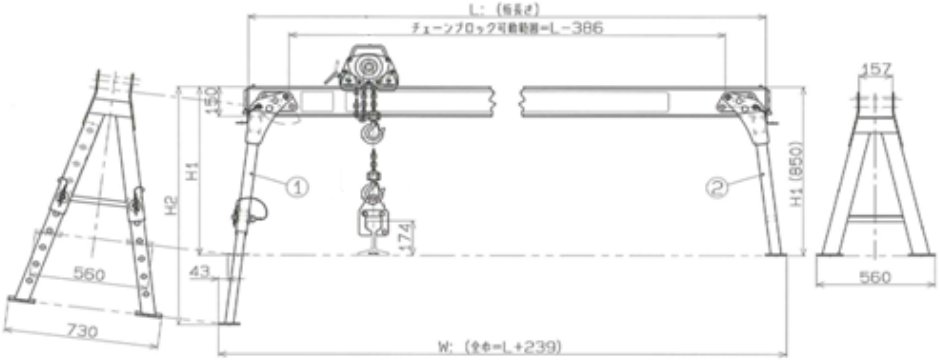

桁	品番	長さ (mm)	重量 (kg)	脚	品番	H1 (mm)	H2 (mm)	重量 (kg)
2.45M	YK01-000	2450	20	伸縮脚	YK01-800	850	1200	7.8
4.0M	YK02-000	4000	32	固定脚	YK01-950	850	-	4.7
1.0M	YK04-000	1000	9	伸縮脚	YK03-800	1240	1800	11.5
1.7M	YK05-000	1700	14					
3.05M	YK06-000	3050	25					
3.5M	YK08-000	3500	28					

・走行桁と脚の組み合わせは自由です。
・走行桁は【YK01】【YK02】以外は受注生産となります。
・走行桁の一覧表以外の長さについては別途お問合せください。

販売代理店

販売元
株式会社 協栄エンジニアリング
〒432-8056 静岡県浜松市南区米津町1060
TEL:053-533-8023 FAX:053-533-8033
URL: https://www.kyoei-seisaku.co.jp

※ 記載事項はお断りなく変更することがあります。(発行:2022/4/26)

KYOEI 軽量アルミ山越機

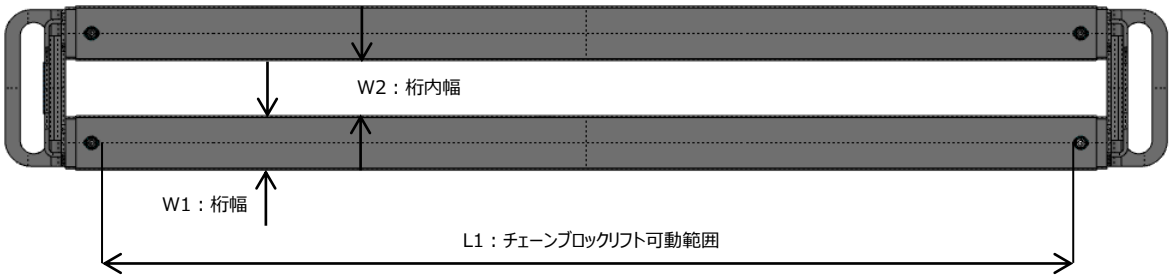

桁	品番	L1	W1	W2
2.45M	YK01-000	2064	52	50.5
4.0M	YK02-000	3614	52	50.5
1.0M	YK04-000	614	52	50.5
1.7M	YK05-000	1314	52	50.5
3.05M	YK06-000	2664	52	50.5
3.5M	YK08-000	3114	52	50.5

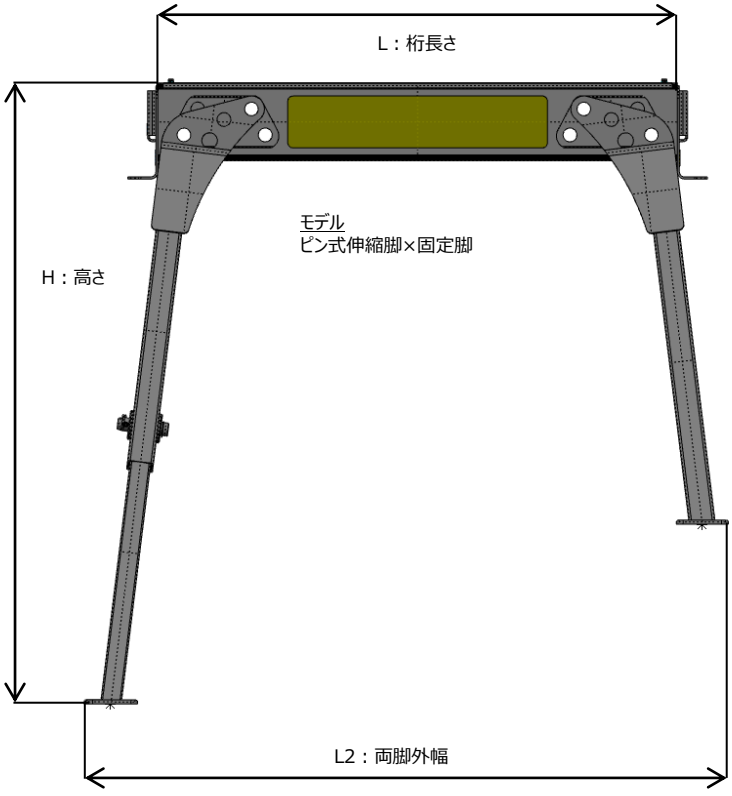

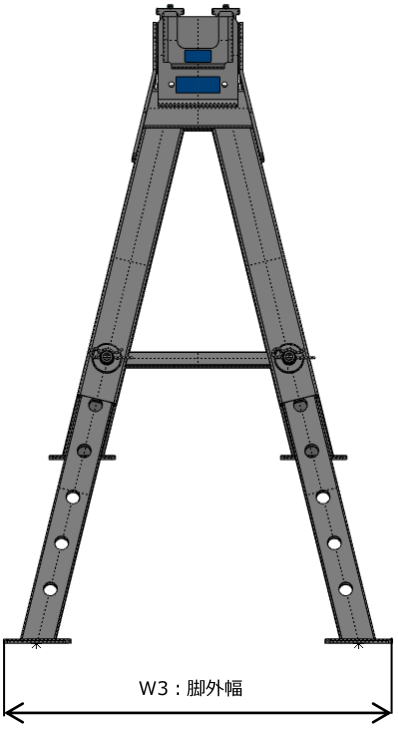

【YK01-800】

ピン位置	H:高さ	L2:両脚外幅		W3:足外幅
1段目	850	L +	196	560
2段目	937.5		217.5	602.5
3段目	1025		239	645
4段目	1112.5		260.5	687.5
5段目	1200		282	730

【YK03-800】

ピン位置	H:高さ	L2:両脚外幅		W3:足外幅
1段目	1240	L +	292	751
2段目	1380		329	819.5
3段目	1520		366	888
4段目	1660		403	956.5
5段目	1800		440	1025