KYOEI　軽量アルミ山越機用　ラチェット式伸縮脚

ワンタッチでスピーディーな高さ調整を実現

簡単操作

レバーを握ってロックを解除するだけで、脚の長さを25mmピッチ・15段階で可動、水平出しが容易

軽くて丈夫

専用のアルミ押出材を採用、強さ（最大吊上重量：1.5トン）と軽さのバランスを追求

作業の効率化

既存の山越機と互換性があり、脚を交換するだけでより効率的な保線作業を実現

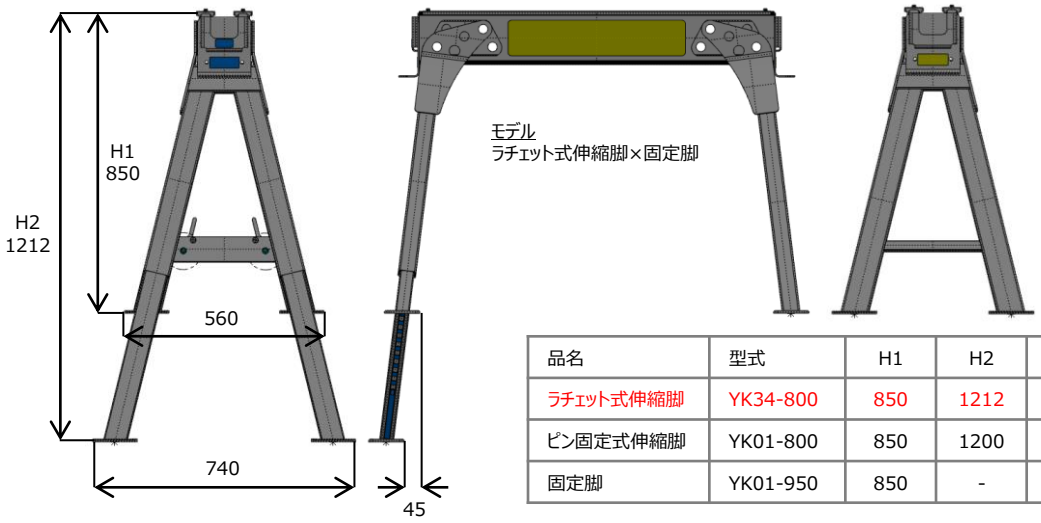

品名	型式	H1	H2	調整量	重量
ラチェット式伸縮脚	YK34-800	850	1212	P25×15	9.0
ピン固定式伸縮脚	YK01-800	850	1200	P70×5	7.8
固定脚	YK01-950	850	-	-	4.7

販売代理店

販売元

株式会社 協栄エンジニアリング

〒432-8056 静岡県浜松市南区米津町1060

TEL:053-533-8023 FAX:053-533-8033

URL: https://www.kyoei-seisaku.co.jp

※　記載事項はお断りなく変更することがあります。(発行:2022/6/9)