軽量アルミトロ・パーツカタログ

第６版　：改訂日_2023/08/07
適用型式：1000-B (500-B)
　　：1000-E/1000-EZ
　　：1000S-B/1000S-BZ
　　：1000S-DS/1000S-DSZ

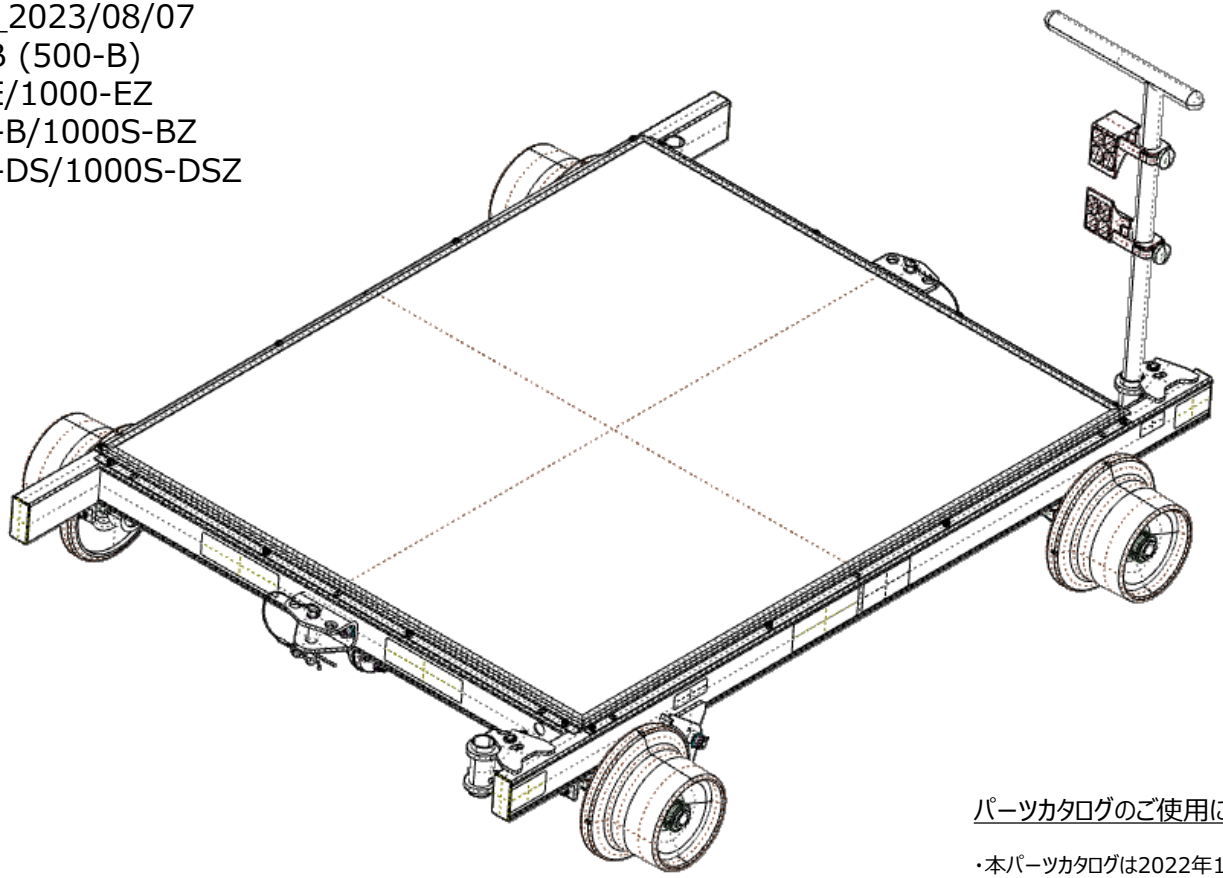

パーツカタログのご使用にあたって

・本パーツカタログは2022年12月現在で編集してあります。
・本パーツカタログはお断りなく記載事項を変更、削除することがあります。
・最新情報はホームページにてご確認ください。

・部品注文は本パーツカタログの部品番号にてご注文ください。
・注文時は適用型式・内容・数量をご確認ください。
・本パーツカタログに記載のない部品については別途お問合せ下さい。

A1	台枠	

適用型式
1000-B
1000-E
1000-EZ
(500-B)

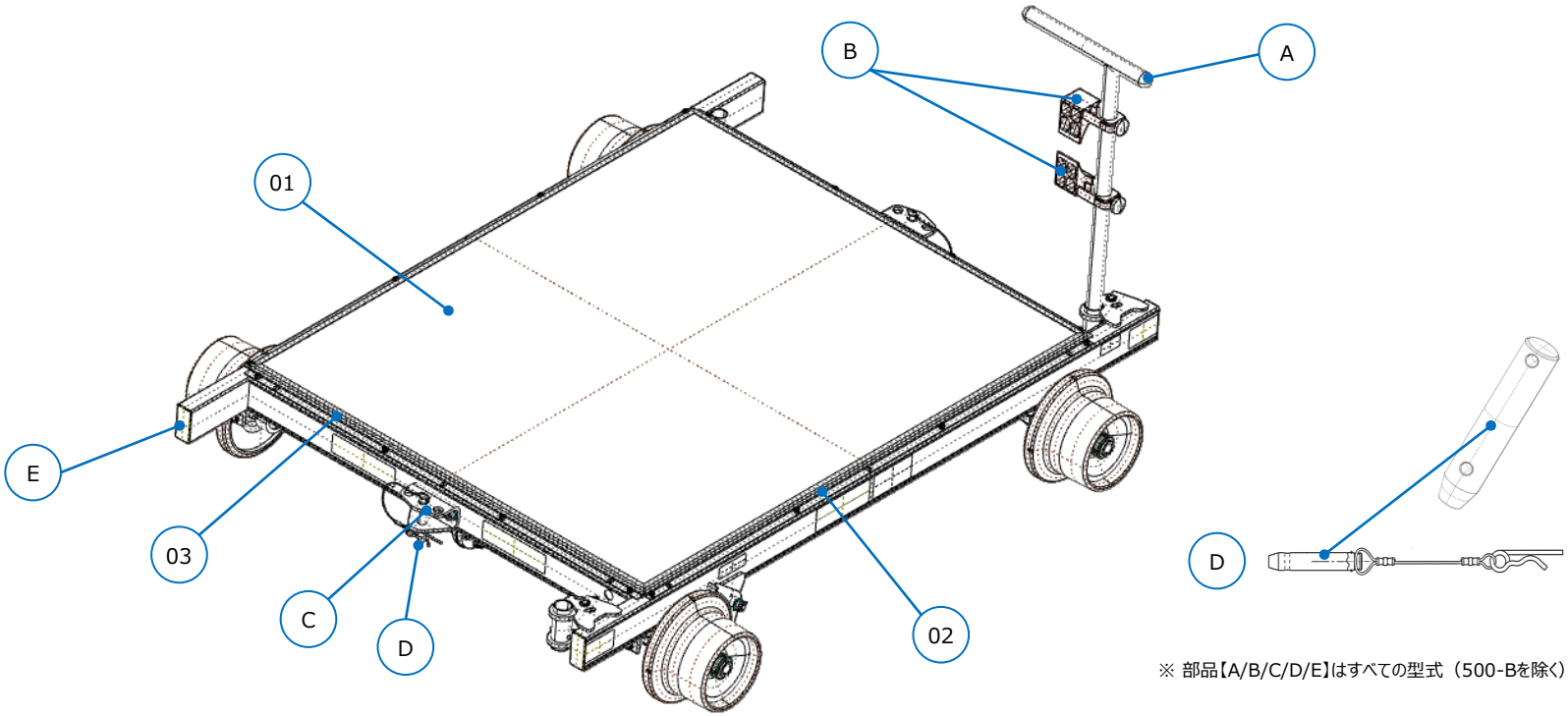

※ 部品【A/B/C/D/E】はすべての型式（500-Bを除く）で共通

見出番号	部品番号	部品名称	内容	必要数量	販売単位	適用初号機	適用終号機
01	YK0B-008-F	ベニヤプレート	ベニアプレート_1157X937Xt12:1枚	1	1	1001	----
02	YK0B-A07-S	サイドアングルセット	アングル_L1160:1個、ボルト:4個	2	1	1001	----
03	YK0B-A08-S	クロスアングルセット	アングル_L940:1個、ボルト:4個	2	1	1001	----
A	YK0B-90J-F	ハンドル	ハンドル：1個	1	1	1001	----
B	YK0B-J03-S	手歯止めセット	手歯止めＬＲ：各1個、ノブボルト_M6X25：2個、Ｅ型止め輪：2個	1	1	1001	----
C	YK0D-016-S	フックセット	フック：1個、ボルト_M10X60：2個、大型座金：2個、ワッシャ：各2個	2	1	1001	----
D	YK0B-90L-F	ストッパーピン	ストッパーピン：1個　※Ｃ型止め輪なし	2	1	1001	----
E	YK0B-034-F	フレームキャップ	フレームキャップ_黄色：1個	4	1	1001	----
(E)	YK0C-034-F	フレームキャップ	フレームキャップ_黄色：1個　※500-B専用	4	1	1001	1407

A2	台枠	

適用型式
1000S-B
1000S-BZ

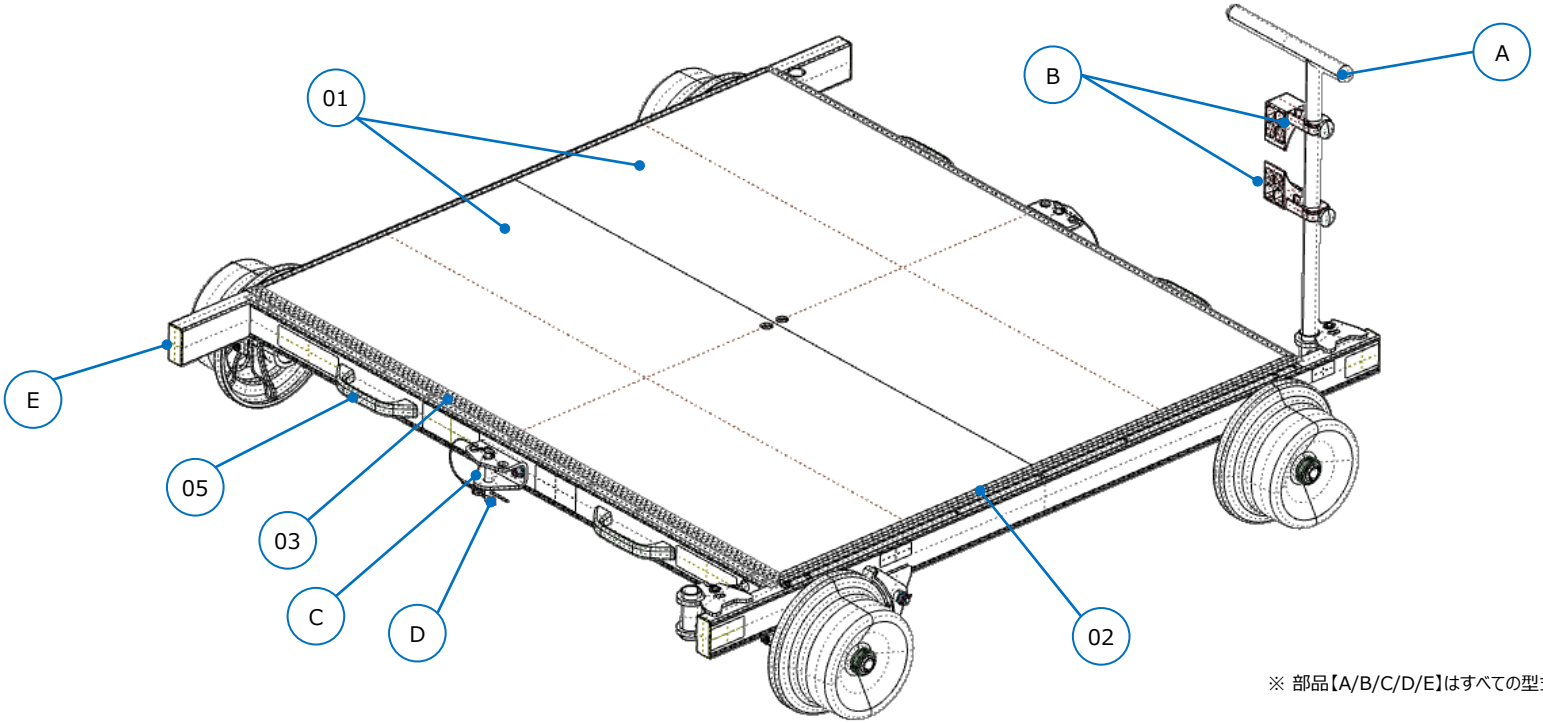

※ 部品【A/B/C/D/E】はすべての型式（500-Bを除く）で共通

見出番号	部品番号	部品名称	内容	必要数量	販売単位	適用初号機	適用終号機
01	YKEV-008-S	ベニヤプレート	ベニアプレート_1305X577Xt12:1枚、ボルト・ワッシャ:各1個	2	1	1001	----
02	YK0B-A07-S	サイドアングルセット	アングル_L1160:1個、ボルト:4個（旧品番:YKEV-A07-S）	2	1	1001	----
03	YK0D-A08-S	クロスアングルセット	アングル_L1308:1個、ボルト:5個（旧品番:YKEV-A08-S）	2	1	1001	----
05	AP-829-S	持ち手ハンドルセット	取手：1個、ボルト_M6X20：2個	4	1	1001	----

A3	台枠	

適用型式
1000S-DS
1000S-DSZ

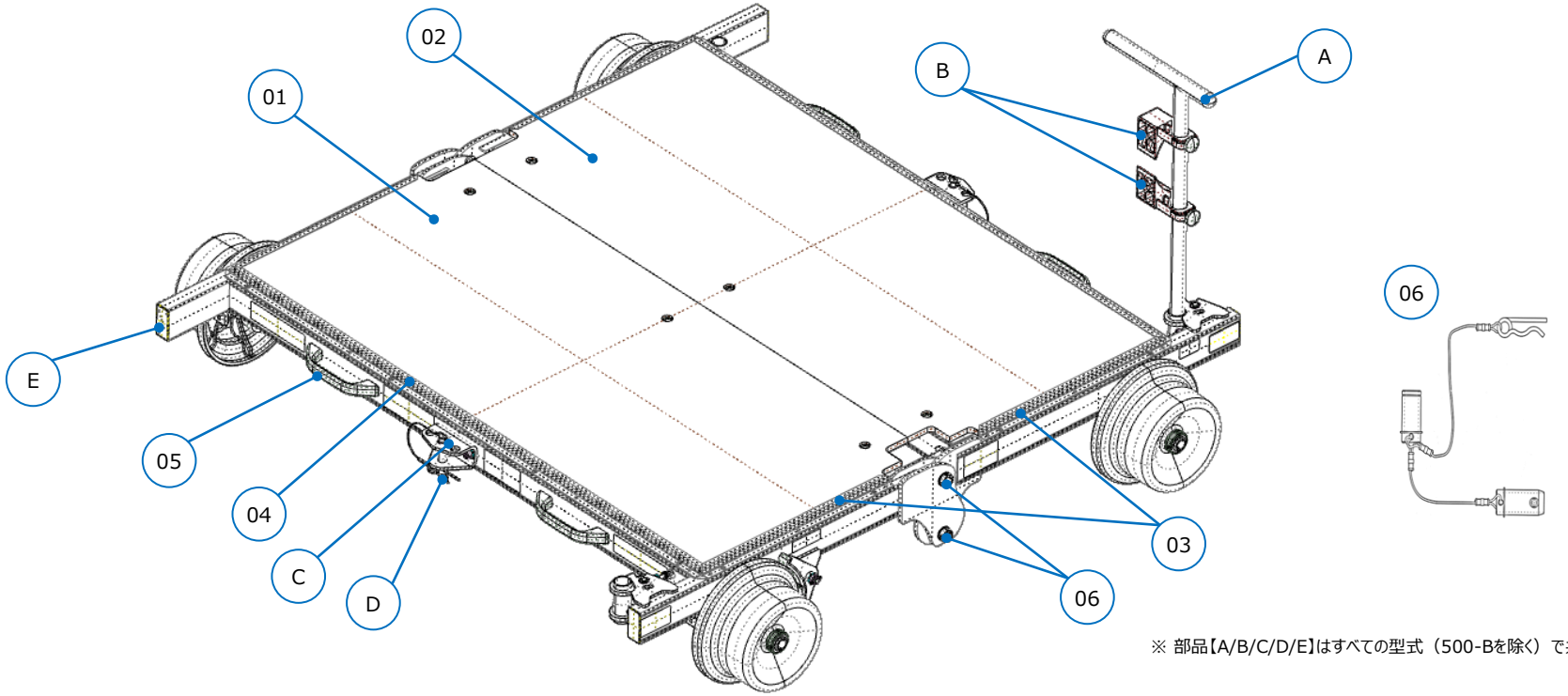

※ 部品【A/B/C/D/E】はすべての型式（500-Bを除く）で共通

見出番号	部品番号	部品名称	内容	必要数量	販売単位	適用初号機	適用終号機
01	YK0G-008-S	ベニヤプレートＦＲセット	ベニアプレートＦＲ_1305X577Xt12:1枚、ボルト:3個	2	1	1001	----
02	YK0G-0L8-S	ベニヤプレートＲＲセット	ベニアプレートＲＲ_1305X577Xt12:1枚、ボルト:3個	2	1	1001	----
03	YK0G-A07-S	サイドアングルセット	アングル_L466:1個、ボルト:3個	4	1	1001	----
04	YK0D-A08-S	クロスアングルセット	アングル_L1308:1個、ボルト:5個	2	1	1001	----
05	AP-829-S	持ち手ハンドルセット	取手：1個、ボルト_M6X20：2個	4	1	1001	----
06	YK0G-90N-S	ピンヒンジASSY	ヒンジピンASSY：1個、サークリップ：1個	2	1	1001	----

B1	軸受部品	

適用型式
(絶縁仕様)
1000-B
1000-EZ
1000S-BZ
1000S-DSZ
(500-B)
(短絡仕様)
1000-E
1000S-B
1000S-DS

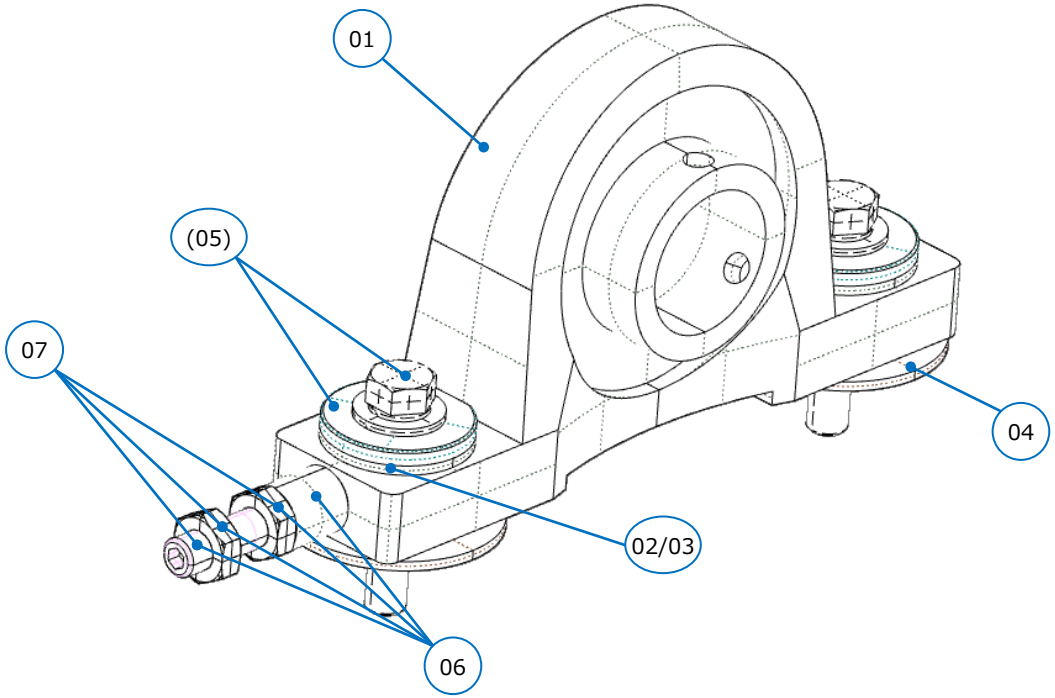

見出番号	部品番号	部品名称	内容	必要数量	販売単位	適用初号機	適用終号機
01	UBLP-206J-F	ピロー形軸受ユニット		4	1	1001	----
02	YK0B-006-F	ジュラコンフランジボスＦＲ	※フロント軸用_ガイド穴オフセット仕様	4	1	1001	----
03	YK0B-007-F	ジュラコンフランジボスＲＲ	※リア軸用_ガイド穴センター仕様	4	1	1001	----
04	YK0B-003-F	ジュラコンプレート	※絶縁仕様のみ適用	8	1	1001	----
(05)			ボルト・ワッシャ：各1個			1001	----
06	YK0B-Y09-S	車軸位置調整ねじセット_絶縁仕様	調整ねじ:2個、ナット:4個、ジュラコンストッパー:2個	1	1	1001	----
07	YK0G-Y09-S	車軸位置調整ねじセット_短絡仕様	調整ねじ:2個、ナット:4個	1	1	1001	----
	YK0B-006-S	軸受ＦＲ締結セット_絶縁仕様	【B1-02/04/05】：各4個セット	1	1	1001	----
	YK0G-006-S	軸受ＦＲ締結セット_短絡仕様	【B1-02/05】：各4個セット	1	1	1001	----
	YK0B-007-S	軸受ＲＲ締結セット_絶縁仕様	【B1-03/04/05】：各4個セット	1	1	1001	----
	YK0G-007-S	軸受ＲＲ締結セット_短絡仕様	【B1-03/05】：各4個セット	1	1	1001	----

C1	車軸部品_１本軸仕様

適用型式
(狭軌)
1000-B
1000-E
1000-EZ
(500-B)
(標準軌)
1000S-B
1000S-BZ
1000S-DS
1000S-DSZ

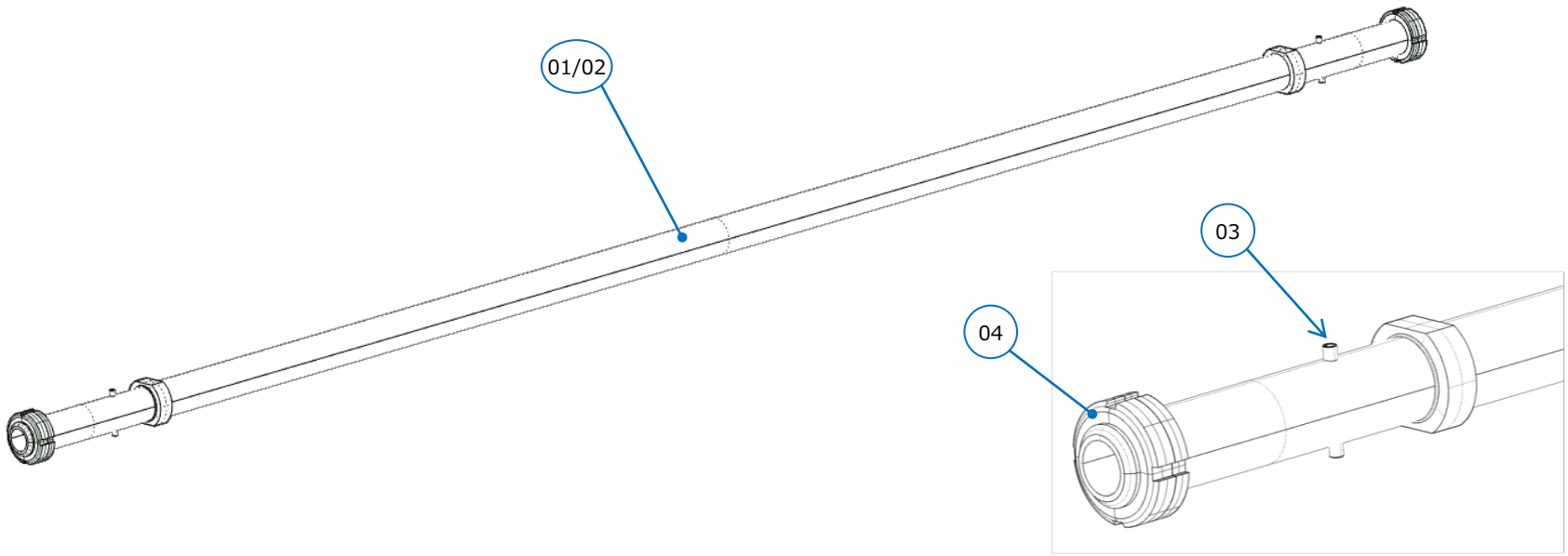

見出番号	部品番号	部品名称	内容	必要数量	販売単位	適用初号機	適用終号機
01	YKMY-90C-S	シャフトセット	狭軌用シャフト：１本、ピンスプリング：2個	2	1	1001	----
02	YK0G-90C-S	シャフトセット	標準軌用シャフト：１本、ピンスプリング：2個	2	1	1001	----
03	91690-50040-S	ピンスプリングセット	ピンスプリング：10個入、車輪・ブレーキディスク回り止め用	(4)	1	1001	----
04	HLB06-S	ハードロックナットセット	ハードロックナット:1個、シムリング:1個	4	1	1001	----
	※製造年月：2019年3月以降の製品には、ハードロックナットの内側にシムリングが追加されています。 シムリングの有無でハードロックナットの締付トルクが異なるため、本部品を交換される際は４ヶ所すべての交換を推奨します。						

C1	車軸部品_分割仕様	

適用型式
(狭軌)
1000-B
(500-B)

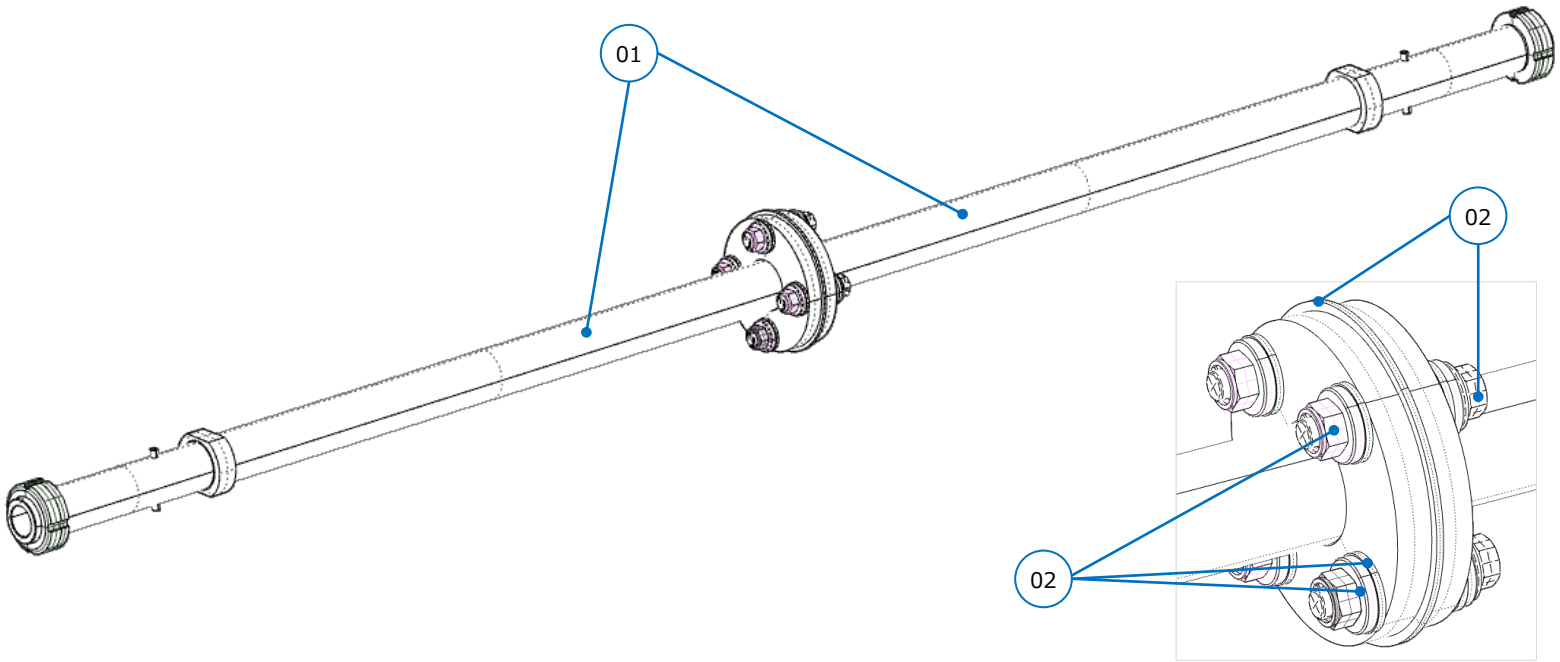

見出番号	部品番号	部品名称	内容	必要数量	販売単位	適用初号機	適用終号機
~~01~~	~~YK0B-90C-S~~	~~分割シャフトセット~~	~~狭軌用分割シャフト：2本、ピンスプリング：2個、ジュラコンフランジ:1枚 ジュラコンフランジブッシュ:8個、ワッシャ:8個、ボルト:4個、ナット:4個~~	~~2~~	~~1~~	~~1001~~	----
02	YK0B-005-S	分割シャフト中間絶縁セット	ジュラコンフランジ:1枚、ジュラコンフランジブッシュ:8個、ワッシャ:8個、ボルト:4個、ナット:4個	2	1	1001	----

D1	車輪部品	
適用型式		
下表参照		

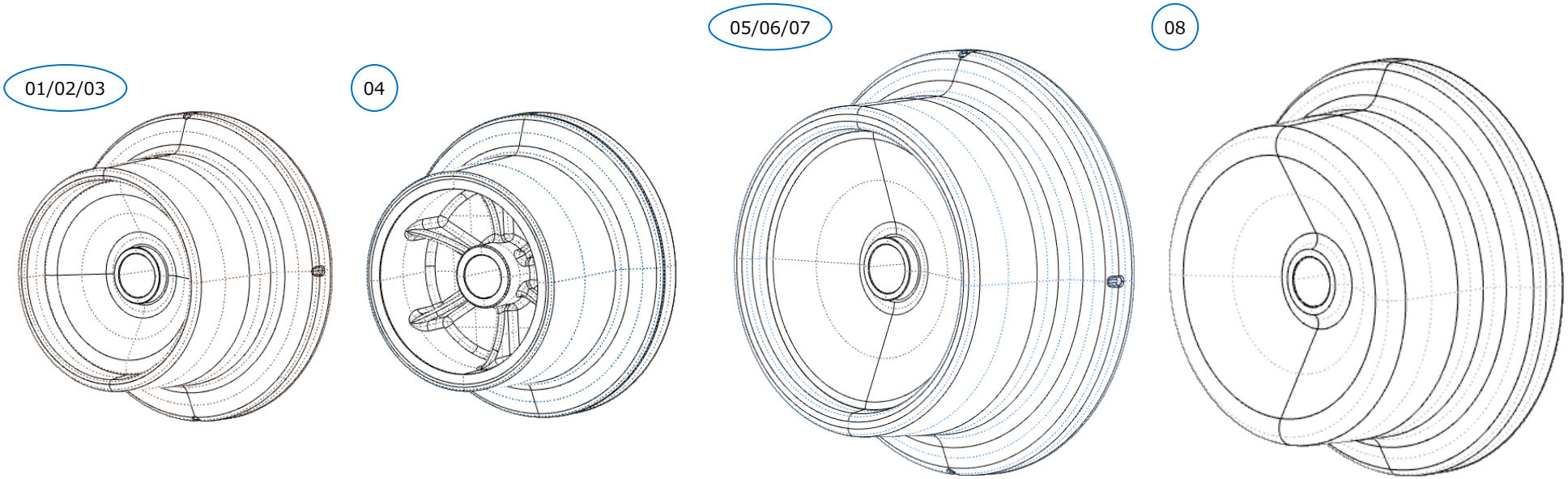

見出番号	部品番号	部品名称	内容	適用型式	必要数量	販売単位	適用初号機	適用終号機
01	YKFF-90B-F	ホイール	小径_アルミ板金芯金_ウレタン被覆_赤_B型	1000-B/500-B	4	1	1001	----
02	YKFF-9RB-F	リサイクルホイール	小径_アルミ板金芯金_ウレタン被覆_赤_B型	1000-B/500-B		1		----
03	YKKV-90B-F	高強度ホイール	小径_アルミ板金芯金_ウレタン被覆_青	1000-B		1		----
04	YKVA-90B-F	急勾配ホイール	小径_アルミ鋳造芯金_ウレタン被覆_青	1000-B/500-B ※ブレーキ部のみ	(1)	1		----
05	YKAF-90B-F	ホイール	大径_アルミ板金芯金_ウレタン被覆_赤	1000-EZ/1000S-BZ/1000S-DSZ	4	1	1001	----
06	YKAF-9RB-F	リサイクルホイール	大径_アルミ板金芯金_ウレタン被覆_赤	1000-EZ/1000S-BZ/1000S-DSZ		1		----
07	YKNL-90B-F	高強度ホイール	大径_アルミ板金芯金_ウレタン被覆_青	1000-EZ/1000S-BZ/1000S-DSZ		1		----
08	YK0X-BA1-F	ホイール	大径_アルミ鋳造_短絡仕様	1000-E/1000S-B/1000S-DS	4	1	1001	----
	※【1000/1000-A】でA型ホイールからB型ホイール【D1-01/02/03/04】に交換する場合、ブレーキシューの交換も必要となります。							

D1	ブレーキリンク部品	

適用型式
1000-B

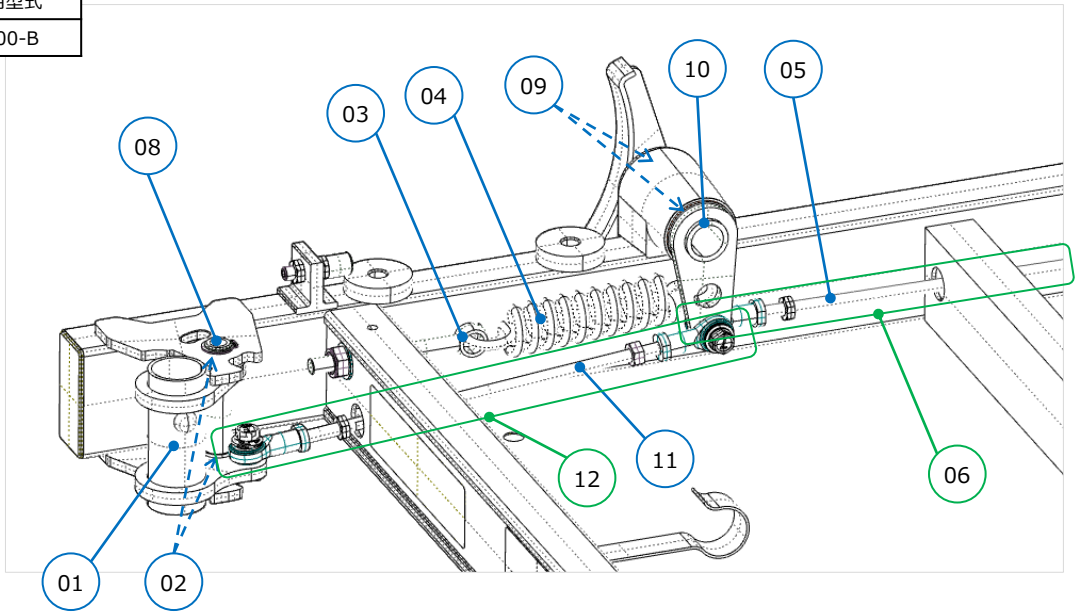

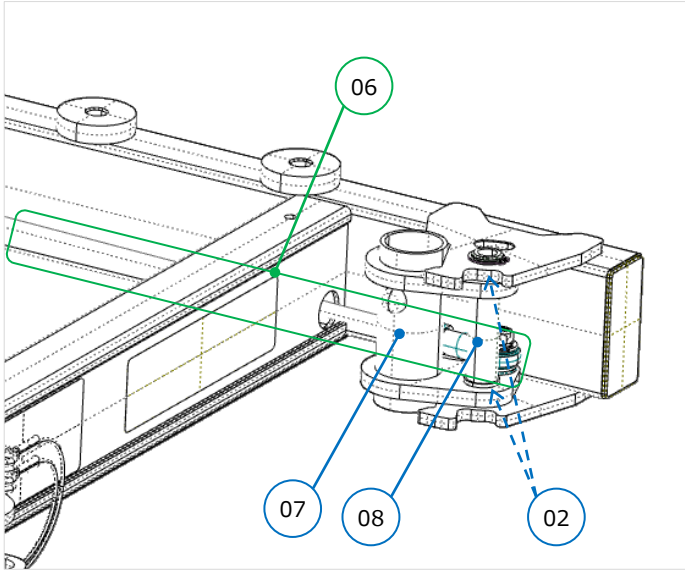

※ 部品【01/02/04/07/08/09/10】はすべての型式（500-Bを除く）で共通
※【500-B】の部品については別途お問合せください。

見出番号	部品番号	部品名称	内容	必要数量	販売単位	適用初号機	適用終号機
01	YK0B-90G-S	ハンドルガイド. 1 セット	ハンドルガイド. 1 ASSY（フランジブッシュ圧入済）：1個、シャフトハンドル：1個、サークリップ：2個	1	1	1001	----
02	80F-1610-S	フランジブッシュ	フランジブッシュ：2個	2	1	1001	----
03	YK0B-011-S	テンションボルトセット	テンションボルト：1個、ワッシャ・Uナット：各1個	1	1	1001	----
04	YK0P-010-F	スプリング		1	1	1001	----
05	YK0B-002-F	ロッドブレーキ. 2	ロッドブレーキ. 2 ：1個	1	1	1001	----
06	YK0B-Y02-S （旧品番:YK0B-002-S）	ロッドブレーキ. 2 セット	ロッドブレーキ. 2 ：1個、ロッドエンドＬＲ：各1個、ナットＬＲ：各1個 ボルト_M8X45：1個、ボルト_M8X25：1個、フランジナット：1個、ワッシャ：1個	1	1	1001	----
07	YK0B-90H-S	ハンドルガイド. 2 セット	ハンドルガイド. 2 ASSY（フランジブッシュ圧入済）：1個、シャフトハンドル：1個、サークリップ：2個	1	1	1001	----
08	YK0B-013-S	シャフトハンドルセット	シャフトハンドル：1個、サークリップ：2個	1	1	1001	----
09	80F-3020-S	フランジブッシュ	フランジブッシュ：2個	1	1	1001	----
10	YK0B-90F-F	ブレーキロッド	ブレーキロッド：1個	1	1	1001	----
11	YK0B-001-F	ロッドブレーキ. 1	ロッドブレーキ. 1 ：1個	1	1	1001	----
12	YK0B-Y01-S （旧品番:YK0B-001-S）	ロッドブレーキ. 1 セット	ロッドブレーキ. 1 ：1個、ロッドエンドＬＲ：各1個、ナットＬＲ：各1個 ボルト_M8X45：1個、ボルト_M8X25：1個、フランジナット：1個	1	1	1001	----

D2	ブレーキリンク部品	

適用型式
1000-E
1000-EZ
1000S-B
1000S-BZ

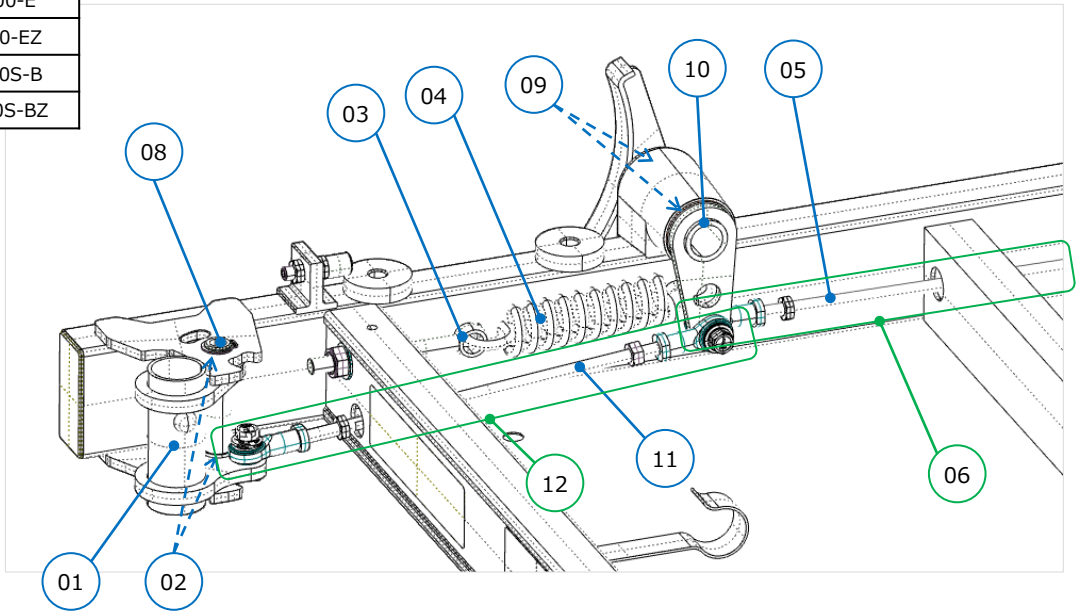

※ 部品【01/02/04/07/08/09/10】はすべての型式（500-Bを除く）で共通

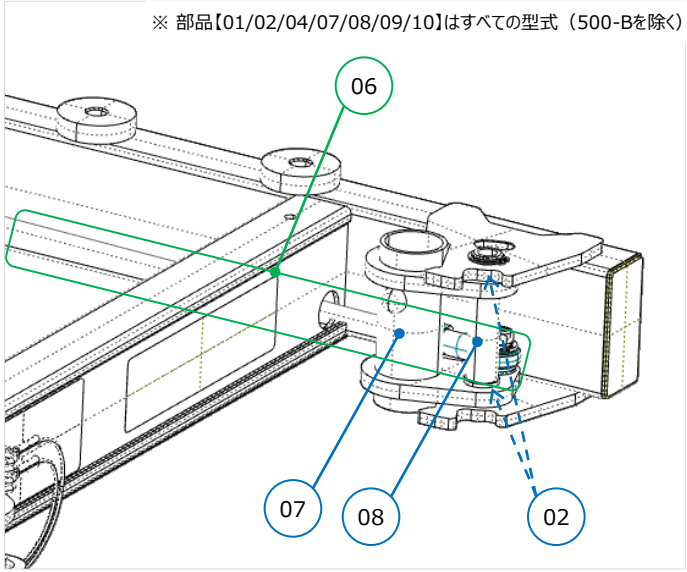

見出番号	部品番号	部品名称	内容	必要数量	販売単位	適用初号機	適用終号機
03	YK0X-011-S	テンションボルトセット	テンションボルト：1個、ワッシャ・Uナット：各1個	1	1	1001	----
05	YKEV-002-F	ロッドブレーキ.2	ロッドブレーキ.2 ：1個	1	1	1001	----
06	YKEV-Y02-S （旧品番:YKEV-002-S）	ロッドブレーキ.2セット	ロッドブレーキ.2 ：1個、ロッドエンドＬＲ：各1個、ナットＬＲ：各1個 ボルト_M8X45：1個、ボルト_M8X25：1個、フランジナット：1個、ワッシャ：1個	1	1	1001	----
11	YKBE-001-F	ロッドブレーキ.1	ロッドブレーキ.1 ：1個	1	1	1001	----
12	YKBE-Y01-S （旧品番:YKBE-001-S）	ロッドブレーキ.1セット	ロッドブレーキ.1 ：1個、ロッドエンドＬＲ：各1個、ナットＬＲ：各1個 ボルト_M8X45：1個、ボルト_M8X25：1個、フランジナット：1個	1	1	1001	----

D3	ブレーキリンク部品	

適用型式
1000S-DS
1000S-DSZ

※ 部品【01/02/04/07/08/09/10】はすべての型式（500-Bを除く）で共通

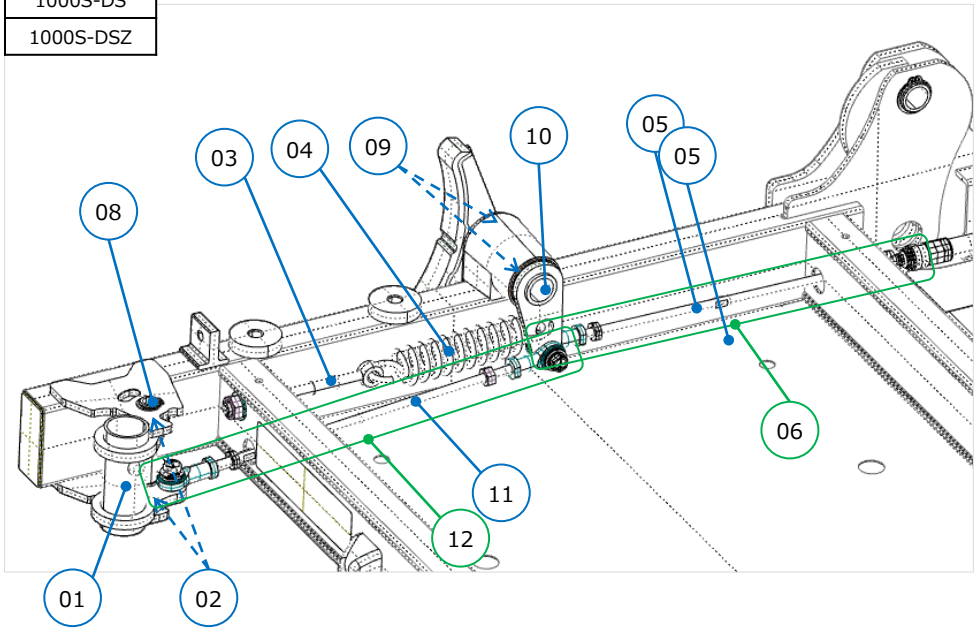

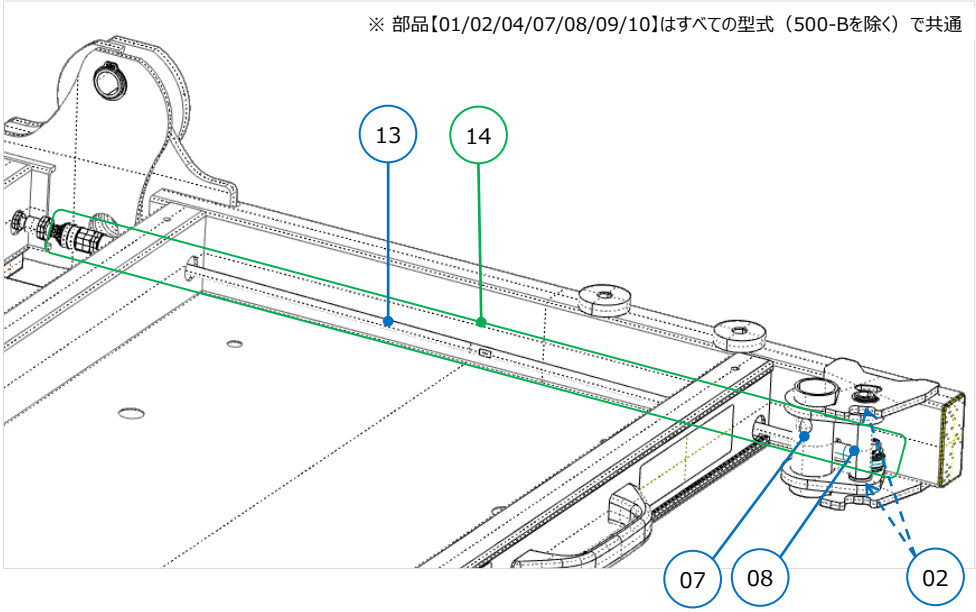

見出番号	部品番号	部品名称	内容	必要数量	販売単位	適用初号機	適用終号機
03	YK0X-011-S	テンションボルトセット	テンションボルト：1個、ワッシャ・Uナット：各1個	1	1	1001	----
05	YKBE-002-F	ロッドブレーキ.3	ロッドブレーキ.3 ：1個	1	1	1001	----
06	YKBE-Y02-S （旧品番:YKBE-002-S）	ロッドブレーキ.3セット	ロッドブレーキ.3 ：1個、ロッドエンドR ：1個、プラグ：1個 ナットR ：2個、ボルト_M8X45：1個、フランジナット：1個	1	1	1001	----
11	YKBE-001-F	ロッドブレーキ.1	ロッドブレーキ.1 ：1個	1	1	1001	----
12	YKBE-Y01-S	ロッドブレーキ.1セット	ロッドブレーキ.1 ：1個、ロッドエンドL R ：各1個、ナットL R ：各1個 ボルト_M8X45：1個、ボルト_M8X25：1個、フランジナット：1個	1	1	1001	----
13	YK0G-002-F	ロッドブレーキ.2	ロッドブレーキ.2 ：1個	1	1	1001	----
14	YK0G-Y02-S （旧品番:YK0G-002-S）	ロッドブレーキ.2セット	ロッドブレーキ.2 ：1個、ロッドエンドL ：1個、コネクター：1個、ソケット：1個 ナットL ：1個、ボルト_M8X25：1個、フランジナット：1個、ワッシャ：1個	1	1	1001	----

D4	ブレーキシュー

適用型式
(絶縁仕様)
1000-B
1000-EZ
1000S-BZ
1000S-DSZ
(500-B)
(短絡仕様)
1000-E
1000S-B
1000S-DS

※ ブレーキシューにはフランジブッシュが圧入済です。

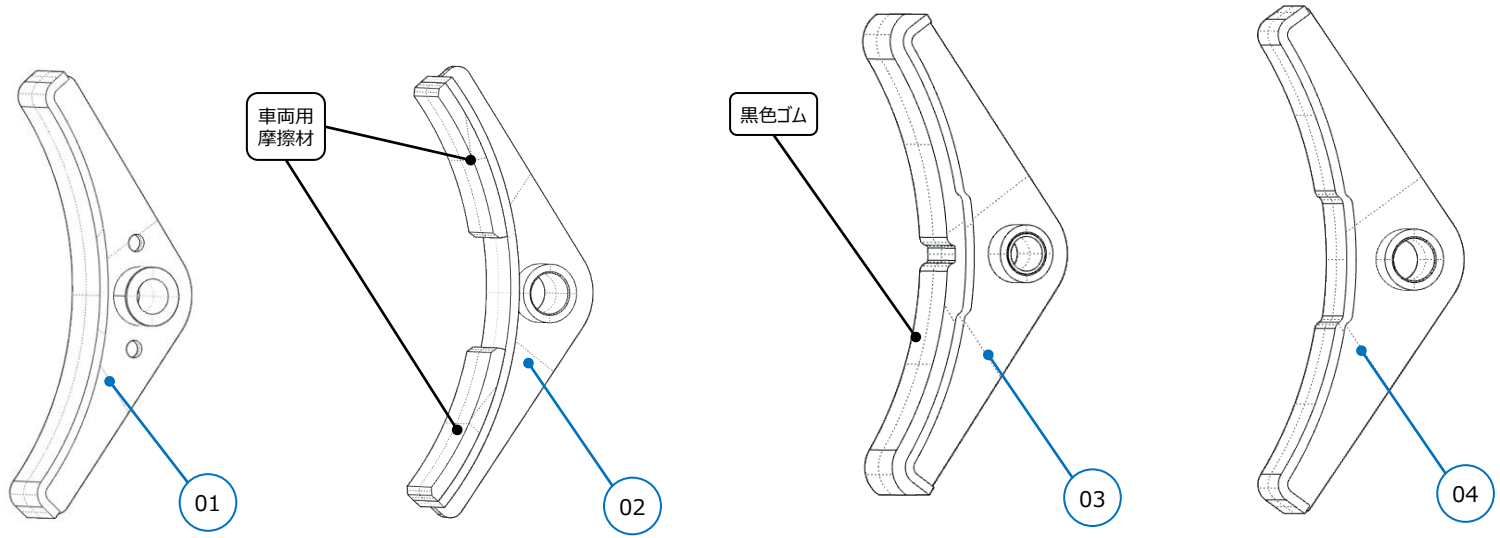

見出番号	部品番号	部品名称	内容	適用型式	必要数量	販売単位	適用初号機	適用終号機
01	YKDC-90E-S	ブレーキシューセット_小径絶縁Ｂ型用	ブレーキシュー：1個（小径絶縁Ｂ型ホイール【YKFF/YKKV】用） ワッシャM12/M10：各1個、ナットキャッスル：1個、割りピン：1個	1000-B 500-B	1	1	2173 1230	---- ----
02	YKVA-91E-S	ブレーキシューセット_小径絶縁Ｂ型急勾配用	ブレーキシュー：1個（小径絶縁Ｂ型急勾配ホイール【YKVA】用） ワッシャM12/M10：各1個、ナットキャッスル：1個、割りピン：1個	1000-B	1	1	1001	----
03	YKBY-91E-S	ブレーキシューセット_大径短絡用	ブレーキシュー：1個（大径短絡ホイール【YK0X】用） ワッシャM12/M10：各1個、ナットキャッスル：1個、割りピン：1個	1000-E 1000S-B 1000S-DS	1	1	1001 1001 1001	---- ---- ----
04	YKBE-90E-S	ブレーキシューセット_大径絶縁用	ブレーキシュー：1個（大径絶縁ホイール【YKAF/YKNL】用） ワッシャM12/M10：各1個、ナットキャッスル：1個、割りピン：1個	1000-EZ 1000S-BZ 1000S-DSZ	1	1	1001 1001 1001	---- ---- ----
	YK0B-90E-S	ブレーキシューセット_小径絶縁Ａ型用	ブレーキシュー：1個（小径絶縁Ａ型ホイール【YK0K】用）	1000-B 500-B	1	1	1001 1001	2172 1229
	YK0J-91E-S	ブレーキシューセット_小径絶縁Ａ型急勾配用	ブレーキシュー：1個（小径絶縁Ａ型急勾配ホイール【YK0J】用）	1000-B	1	1	1001	----

E1	オプション・その他	

適用型式
(絶縁仕様)
1000-B
1000-EZ
1000S-BZ
1000S-DSZ
(500-B)
(短絡仕様)
1000-E
1000S-B
1000S-DS

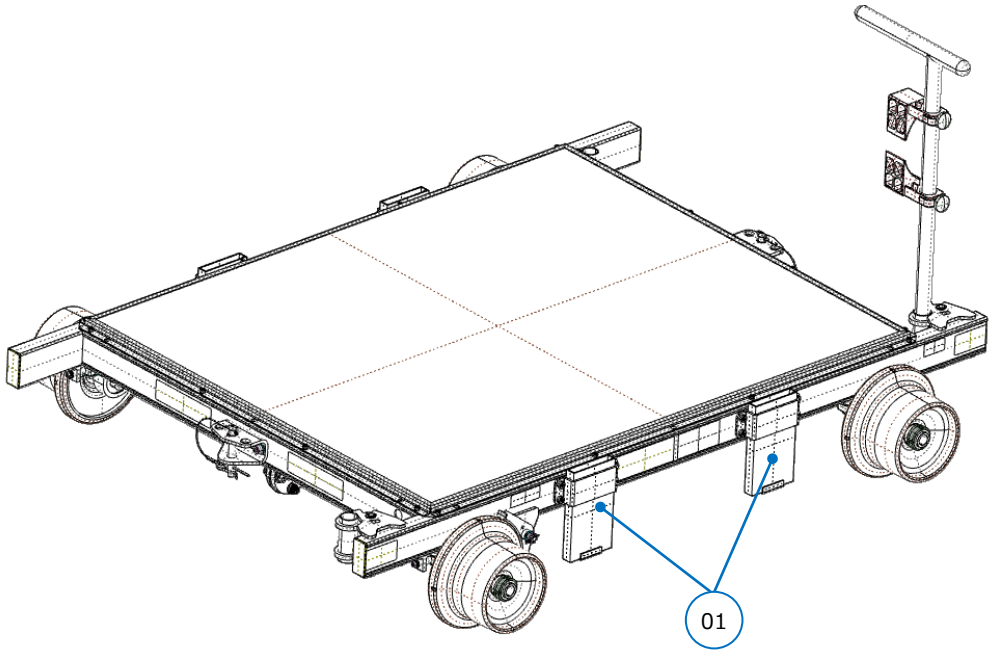

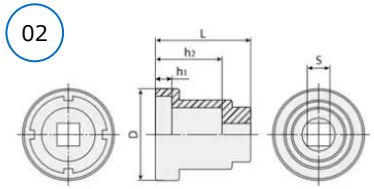

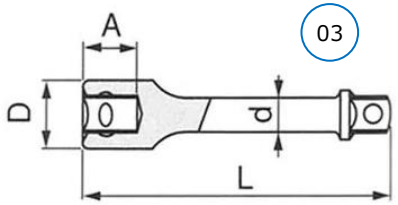

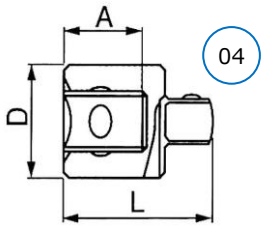

見出番号	部品番号	部品名称	内容	必要数量	販売単位	適用初号機	適用終号機
01	0LCV810-S	タイタンパーブラケットセット	タイタンパー収納用ブラケット２個、ボルト・ワッシャ・ナット：各4個	----	1	1001	----
02	FUT06-F	ホイールナット用ソケット	ハードロックナット用ソケット_□12.7(メス)：1個	----	1	1001	----
03	FUT06-FE	エクステンションバー	エクステンションバー L75_□12.7(オス・メス)：1個	----	1	1001	----
04	FUT06-FS	ソケットアダプター	ソケットアダプター_□12.7(オス)→□19(メス)_1ヶ	----	1	1001	----